Übersicht Bahnsteighalle: BA12-BA18 .... K1-K20 .... R1-R10 .... B1 u. B2

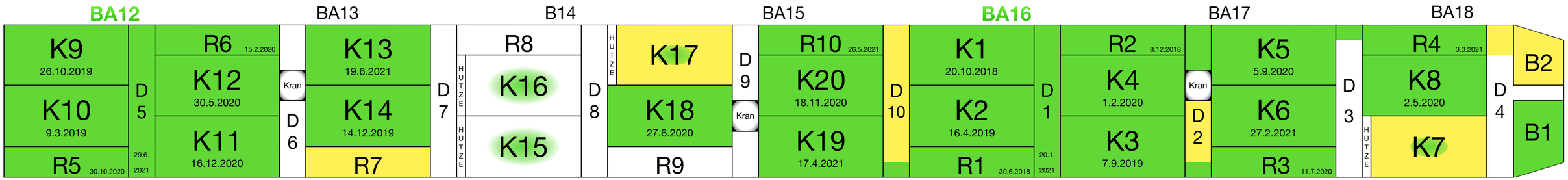

Insgesamt fertig: ***16 Kelchstützen, 22 Kelchfüße, 7 Restkelche, ein Brillenwandkelch und 2 Schwindgassen***

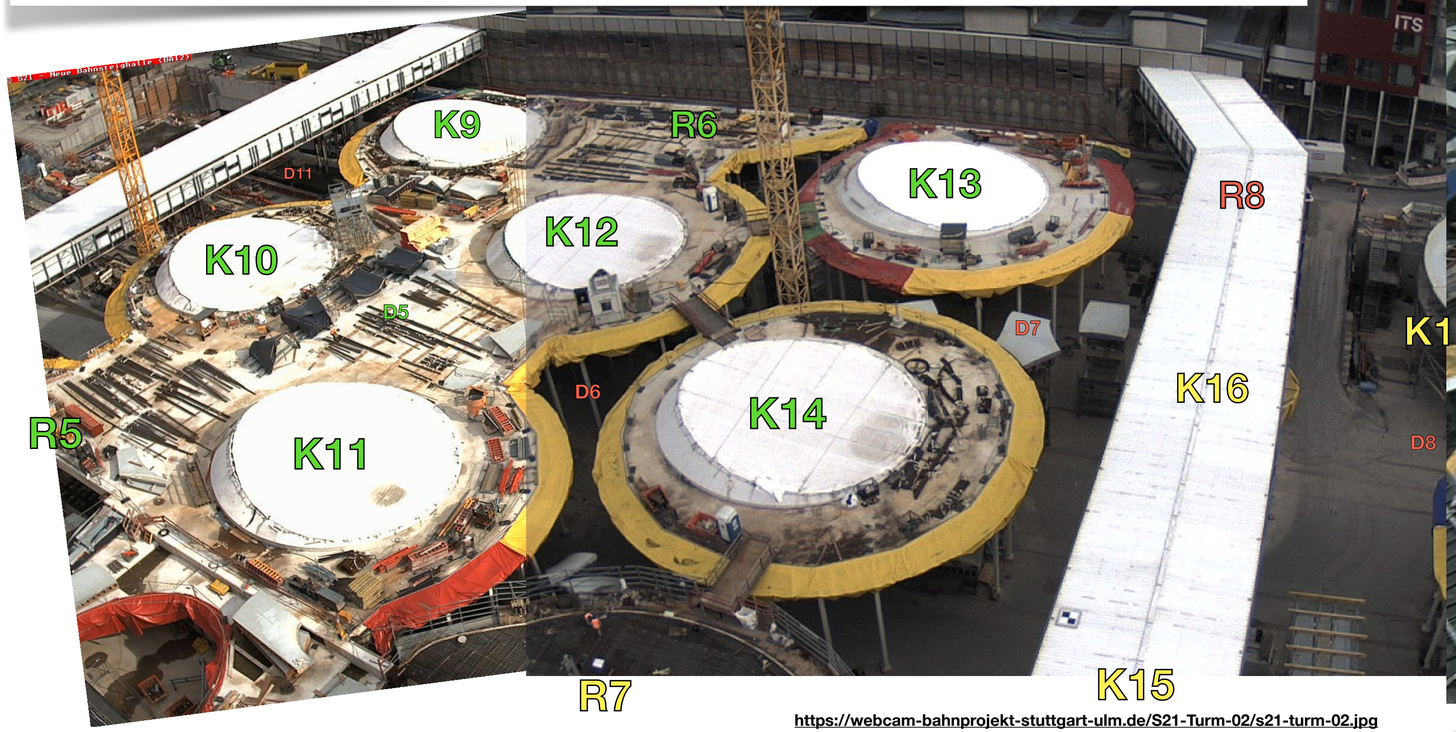

https://webcam-bahnprojekt-stuttgart-ulm.de/S21-Turm-03/s21-turm-03.jpg

https://webcam-bahnprojekt-stuttgart-ulm.de/S21-Turm-02/s21-turm-02.jpg

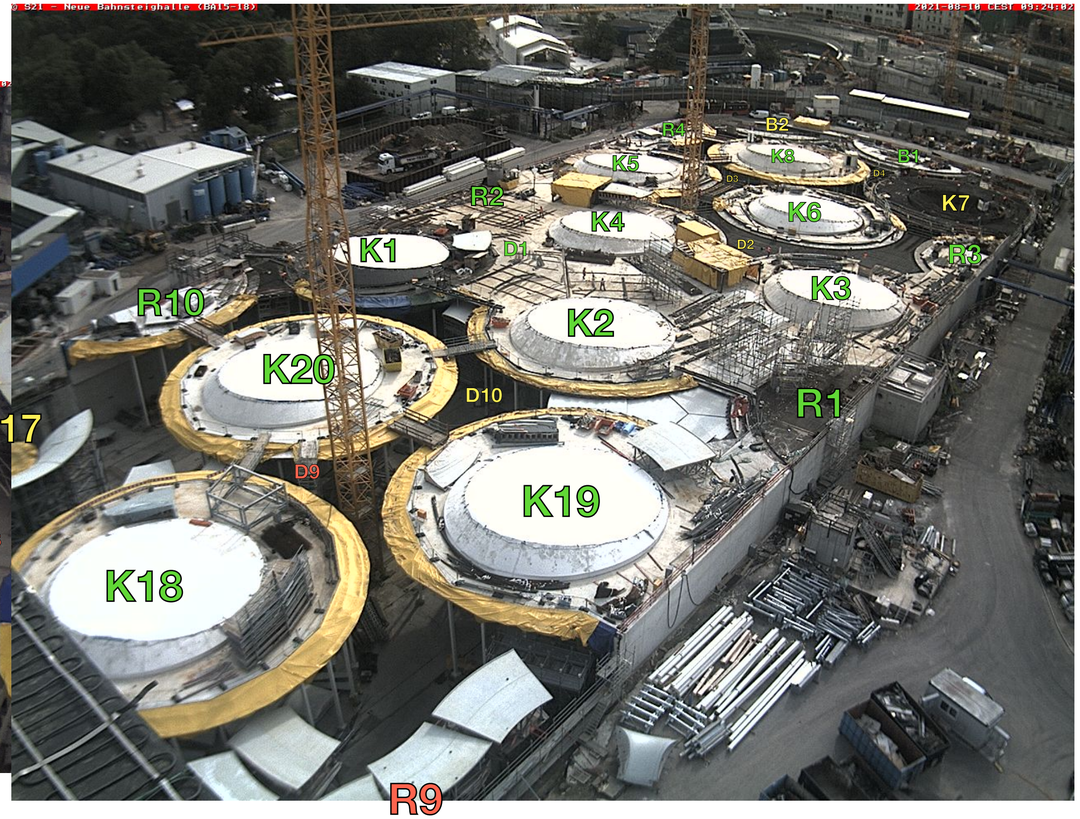

https://webcam-bahnprojekt-stuttgart-ulm.de/S21-Turm-01/s21-turm-01.jpg

BA: Bauabschnitt; K: Kelchstütze; R: Restkelch; B: Brillenwandkelch; D: Dach-Schwindgasse 10. August 2021

IG BÜRGER

Übersicht Bahnsteighalle: BA9-BA11 .... K21-K28 .... R11-R14 .... B3 u. B4

Insgesamt fertig: ***16 Kelchstützen, 22 Kelchfüße, 7 Restkelche, ein Brillenwandkelch und 2 Schwindgassen***

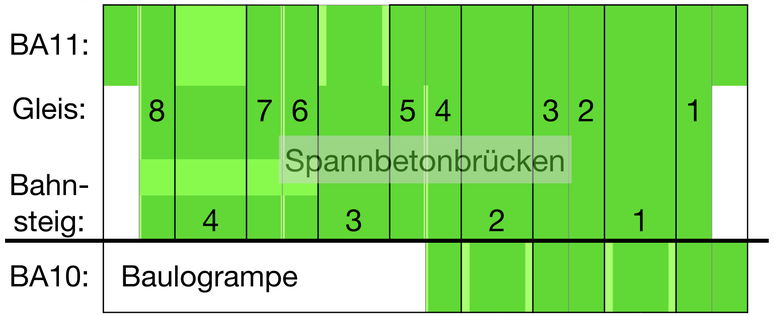

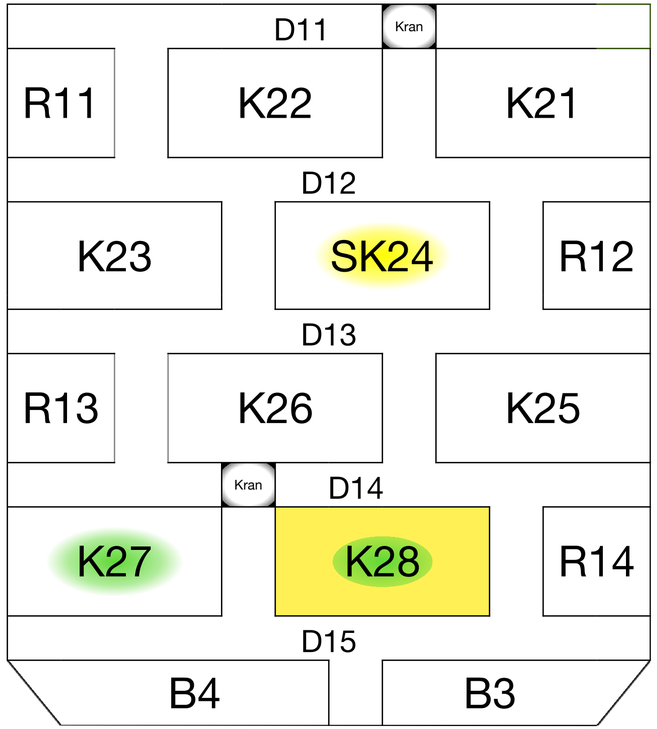

https://webcam-bahnprojekt-stuttgart-ulm.de/S21-Bahndirektion-Sued/S21-Bundesbahndirektion-Sued.jpg

BA: Bauabschnitt; K: Kelchstütze; R: Restkelch; B: Brillenwandkelch

BA 10 und 11:
Grün: Bahnsteigkante
Blau: Fahrbahnen

10. August 2021

IG BÜRGER

Beschriftung durch S21Bau.TV

10. August 2021

😴 **Rot: nicht begonnen**

🚧 **Gelb: wird gebaut**

✅ **Grün: ist betoniert**

✅ Gebaut:	...muss noch:	🚧 davon im Bau:
➡ 16 Kelchstützen	12	K7, K17 und K28
➡ 0 Glasgitter auf den Lichtaugen	28	
➡ 7 Restkelche …kleines Bergfest…	7	R7
➡ 1 Brillenwandkelch	3	B2
➡ 22 Kelchfüße	6	SK24
➡ 10 Galeriestützen	6	für K15
➡ 2 Schwindgassen	13	D10, D2, D3 und D4
➡ 3 Lounge-Deckenplattenabschnitte	6	bei R7
➡ 0 Lounge-Oberlichter	8	

Copyright Züblin

Betonage der Kelche und Schwindgassen

	Kelchblüte		Kelchfuß	Hutze
1	K1	20. Oktober 2018	✅ 10.06.2017	✅ 28.11.2018
2	K10	9. März 2019	✅ 19.04.2018	✅ 03.04.2019
3	K2	16. April 2019	✅ 03.08.2017	✅ 22.05.2019
4	K3	7. September 2019	✅ 20.12.2017	✅ 02.10.2019
5	K9	26. Oktober 2019	✅ 15.05.2018	✅ 20.11.2019
6	K14	14. Dezember 2019	✅ 12.11.2018	✅ 03.02.2020
7	K4	1. Februar 2020	✅ 10.10.2017	✅ 07.03.2020
8	K8	2. Mai 2020	✅ 16.12.2019	✅ 03.06.2020
9	K12	30. Mai 2020	✅ 05.11.2019	✅ 08.07.2020
10	K18	27. Juni 2020	✅ 13.02.2020	✅ 11.08.2020
11	K5	5. September 2020	✅ 01.03.2019	✅ 15.10.2020
12	K20	18. November 2020	✅ 09.07.2020	✅ 05.12.2020
13	K11	16. Dezember 2020	✅ 03.06.2020	✅ 29.01.2021
14	K6	Bergfest 27. Februar 2021	✅ 12.04.2019	✅ 30.03.2021
15	K19	17. April 2021	✅ 27.08.2020	✅ 12.05.2021
16	K13	19. Juni 2021	✅ 15.12.2018	✅ 16.07.2021
17	K7	🚧	✅ 05.12.2020	
18	K17	🚧	✅ 17.05.2020	
19	K28	🚧	✅ 08.06.2021	🚫
20	K27		✅ 29.04.2021	🚫
21	SK24		🚧	🚫
22	K21			
23	K22			
24	K23			
25	K25			🚫
26	K26			🚫
27	K15		✅ 09.05.2019	
28	K16		✅ 05.06.2019	

Das Datum kann bei alten Daten einige Tage versetzt sein.

	Restkelch	
1	R1	30. Juni 2018
2	R2	8. Dezember 2018
3	R6	15. Februar 2020
4	R3	11. Juli 2020
5	R5	30. Oktober 2020
6	R4	3. März 2021
7	R10	26. Mai 2021
8	R7	🚧
9	R9	
10		
11		
12		
13		
14	R8	
15		

	Brillenwandkelch	
1	B1	29. Juli 2021
2	B2	🚧
3	B3	
4	B4	

	Schwindgasse	
1	D1	20. Januar 2021
2	D2	🚧
3	D5	29. Juni 2021
4	D10	🚧
5	D4	🚧
6	D3	🚧
7		
8		
9		
10		
11		
12		
13		
14		
15		

10. August 2021

IG BÜRGER

Nordkopf: Bauabschnitt 1-8:

10. August 2021

IG BÜRGER

✅	BA 1	Rohbau Schwallbauwerk Nord ✅
✅	BA 2	
✅	BA 3	
✅	BA 4-7	…sind die neuen SSB Stadtbahntunnel für die U5-U7 und U12.
✅	BA 8	Wiederherstellung der Rampe für den Kehrtunnel Heilbronner Straße und Freilegung der Notausgänge Nord.

Bahnsteighalle: Bauabschnitt 9-18:

	BA 9	Letzter Abschnitt der Seitenwand wird gebaut.
	BA 10	Baulogrampe: Bodenplatte und Seitenwand auf Seite Bonatzbau ist gebaut.
	BA 11	liegt über der S-Bahn und wird mit Spannbetonbrücken überspannt. Bahnsteige 2 und 3 sind komplett. Bei den anderen zwei muss noch die Aussparung betoniert werden. Bodenplatte südlicher Teil ist in Beton gegossen und Bahnsteige 1, 2 und 3 sind fertig.
✅	BA 12	
	BA 13	
	BA 14	
	BA 15	
✅	BA 16	
	BA 17	
	BA 18	

Südkopf: Bauabschnitt 19-25:

✅	BA 19/20	Südausgang und Notausgänge auf BA19 müssen noch gebaut werden.
	BA 21	🚧🚧🚧
✅	BA 22	…liegt unter den Zugangstunneln der neuen Stadtbahnhaltestelle Staatsgalerie und ist komplett fertig.
	BA 23	…ist die alte Haltestelle Staatsgalerie mit ihren Zugangstunneln. Diese werden gerade abgebrochen. 🚧🚧🚧
✅	BA 24	Schwallbauwerk Süd wird gebaut.
✅	BA 25	

https://webcam-bahnprojekt-stuttgart-ulm.de/S21-Suedkopf-Dueker/S21-Suedkopf-Dueker.jpg

10. August 2021

https://webcam-bahnprojekt-stuttgart-ulm.de/S21-Bonatzbau-Wandelhalle/s21-bonatzbau-wandelhalle.jpg

10. August 2021

Backup: Original Schalungsfolie

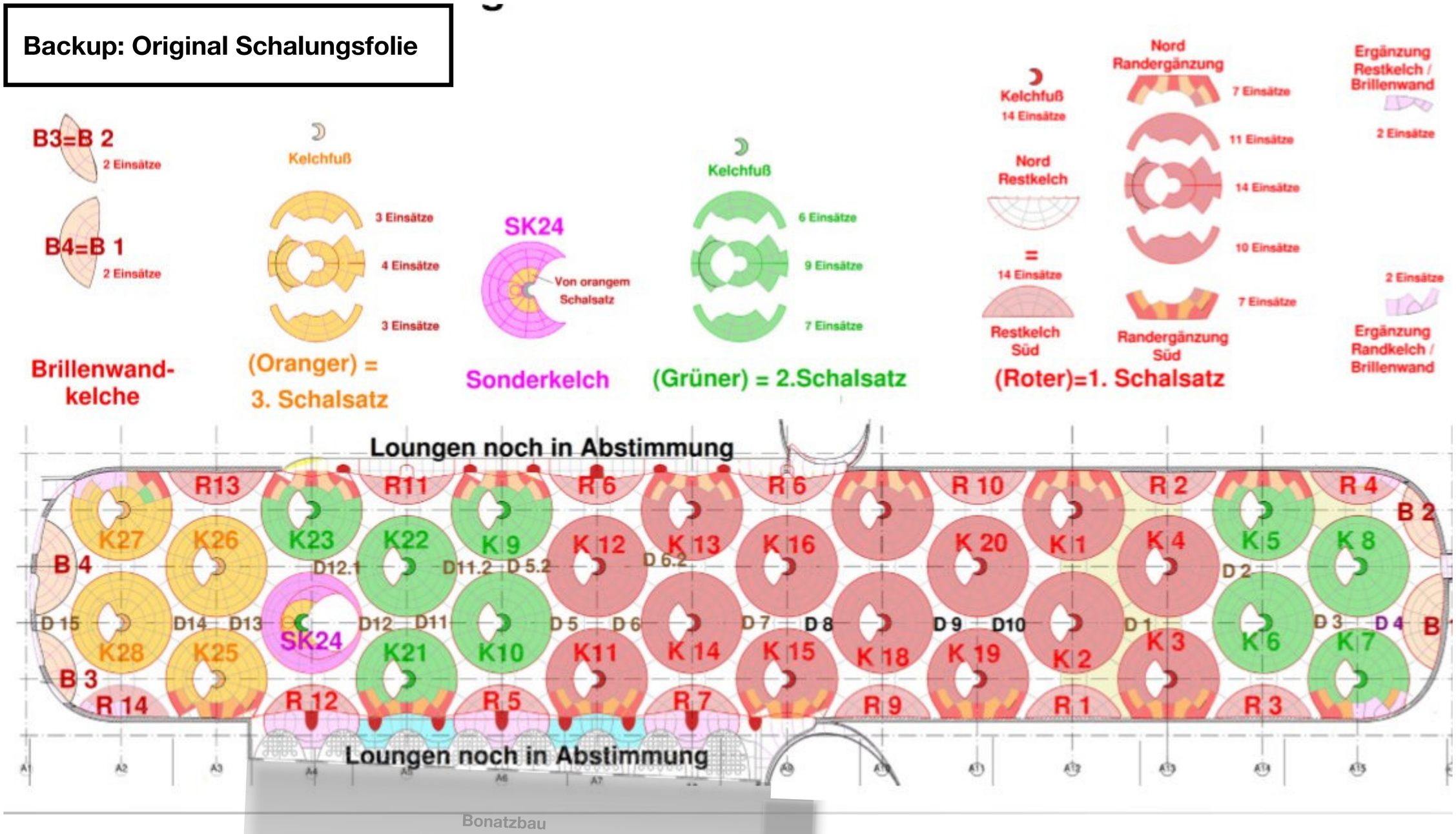

https://de.strabag-newsroom.com/pressreleases/zueblin-mit-stuttgart-21-kelchstuetzen-nominiert-fuer-bauma-innovationspreis-2019-2825347

Copyright Züblin